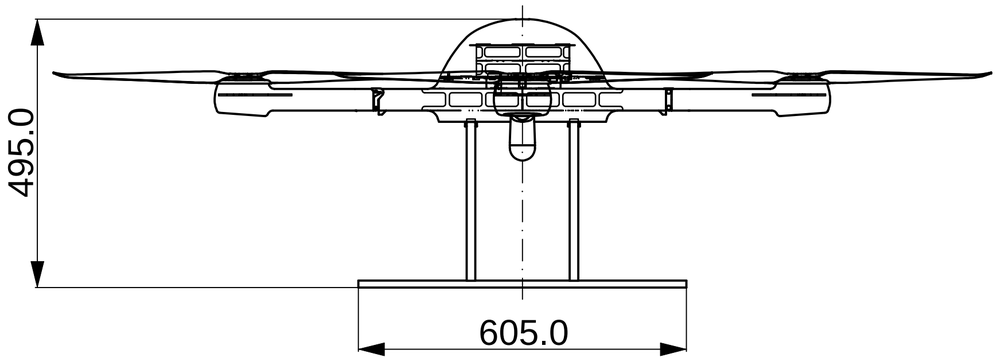

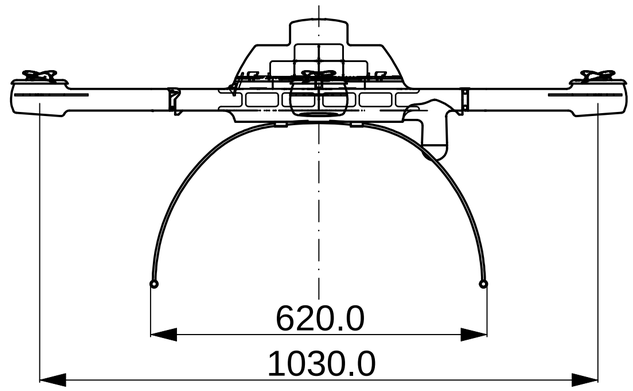

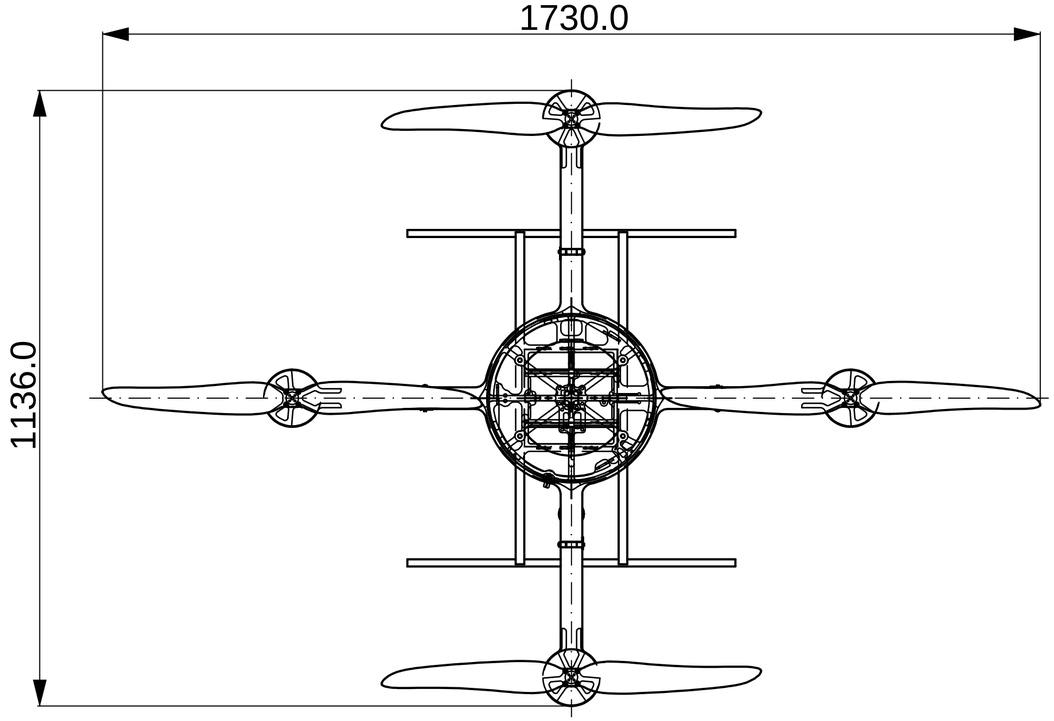

Änd.-Stand / Rev.	V	Änd.-Datum / Rev. Date			DIN 6784 unbemaßte Werkstückkanten for not toleranced part edges	-0,1 -0,3	+0,4	Norm. Approved	
c								Gepr. Checked	04.07.2010 D.Schübeler
b					Werkstoff / Material			Bearb. Drawn	29.10.2009 D.Eickhoff
a	ÄndNr	ÄndDatum	ÄndName					Datum / Date	Name
	Änd.-Nr Rev.No.	Datum Date	Name	ISO Kurzzeich ISO Fits	Abmaß Tolerance	Rohteil / Untrimmed Size		Klassifizierungs-Nr. / Class. No.	
über over	300		±0,3			Ers. durch / Replaced by			
über over	100 bis 300		±0,2			Ers. für / Replacement for			
über over	30 bis 100		±0,15			Maßstab / Scale	Benennung / Designation		DIN A
über over	6 bis 30		±0,1			1:8	md4-1000		2
von at	0,2 bis 6		±0,05				Ident-Nr. / Ident No.		
Allgemeintoleranzen / General Tolerances					Rauhtiefen / Roughness		800-4-06-E		
Maße besonders geprüft Dimensions specialy checked									